Datablad

Model: KN Vivaldi håndvaskarmatur

Produkt: KN Vivaldi håndvaskarmatur med fast tud og koldstart
Materiale: Poleret 304 Rustfristål
VVS Nr.: 701632.104

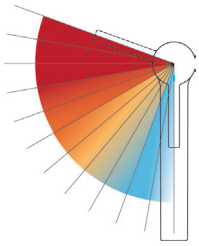

Blandingsbatteri til håndvask opfylder følgende kriterier:

- 1-grebs håndvaskbatteri i poleret rustfristå med vippegreb og koldstart.
- Fast tud med 122 mm fremspring og højde til tududløb på 73 mm
- Udført i Blyfri, Nikkelfri og Cadmiumfri 304 stål
- Keramisk kartusch
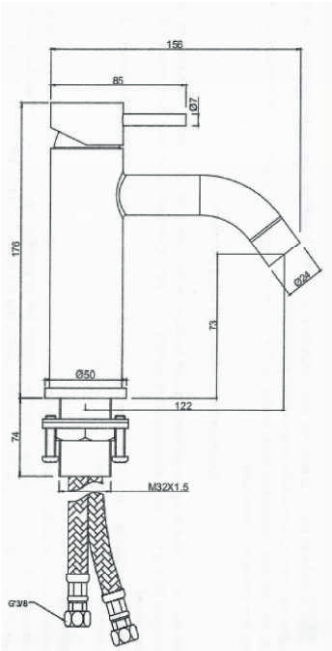
- Leveres med flexslanger, 400 mm
- Monterings huldiameter Ø 34 mm
- Spareperlator med flex funktion (max 9 l/min.)
- Støjgruppe: 2
- Trykgruppe: 50kPa.
- 10 års reservedels garanti.