P *Item*	CODICE *Code*	DESCRIZIONE *Designation*
1	ZA91191	Cartuccia completa Ø35mm APERTA
2	ZGHI010	Ghiera ferma cartuccia 37 x 1
3	ZCAP034..	Cappuccio sottoleva metallo 37x1
4	ZLEV164CR1-DK	Leva completa DK (Nicobelli) per monoforo lavello
5	ZAER002..	Aeratore 24x1
6	ZBAS038..	Basetta con o-ring
7	ZFIS043	Set fissaggio

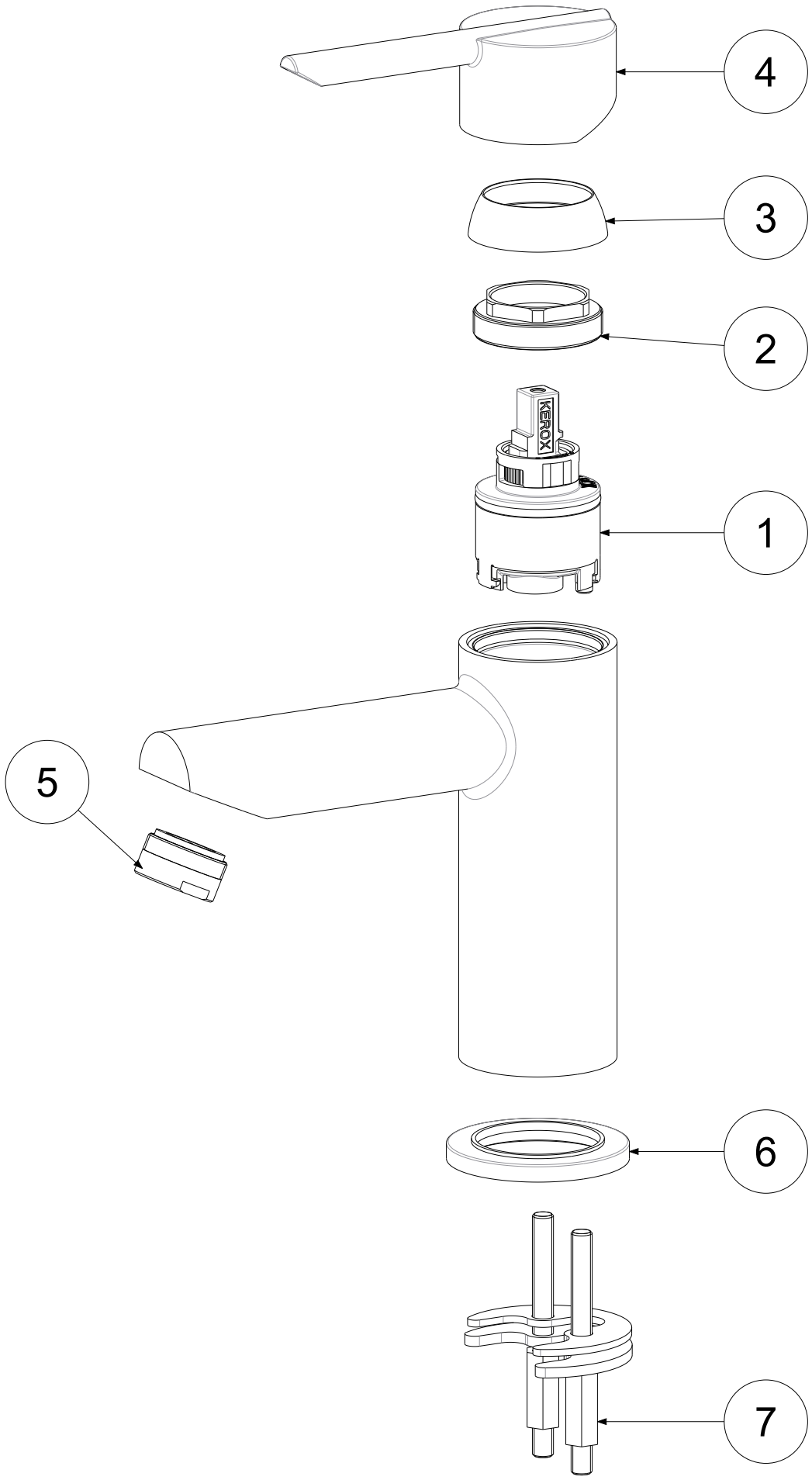

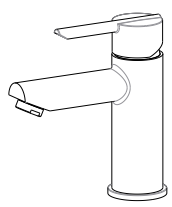

APPROVATO: *Approved:*			A3	SCALA *Scale*	0,600	MATERIALE *Material*	VARIOUS
DISEGNATO: *Design:*	Bertoli	13/03/2019		UNITA' *Unit*	mm	SERIE *Range*	STICK
		DESCRIZIONE - *Description:* Mix lavabo T/C (Tipo Nuovo Alto) senza flex con leva DK (Nicobelli) STICK *Wash Basin mixer without pop up waste (new with high spout)*					
		FOGLIO - *Sheet:*	Ricambi	CODICE - *Part Number:*		**SK071HCR28-DK**	

La Rubinetteria PAFFONI si riserva a termini di legge la proprietà del presentedisegno con divieto di riprodurlo o comunicarlo a terzi senza autorizzazione - *Rubinetteria Paffoni reserves the ownership of this drawing by law with the prohibition of reproducing it or communicating it to third parties without authorization*