P *Item*	CODICE *Code*	DESCRIZIONE *Designation*
1	ZA91270	Cartuccia completa Ø35mm Aperta Energy Saving
2	ZGHI010	Ghiera ferma cartuccia 37 x 1
3	ZCAP034..	Cappuccio sottoleva metallo 37x1
4	ZLEV164CR1-DK	Leva completa DK (Nicobelli) per monoforo lavello
5	ZAER24MCR-5	Aeratore M24x1 completo con limitatore PCA (arancione) 5 l/min
6	ZBAS038..	Basetta con o-ring
7	ZFIS059	Set di fissaggio

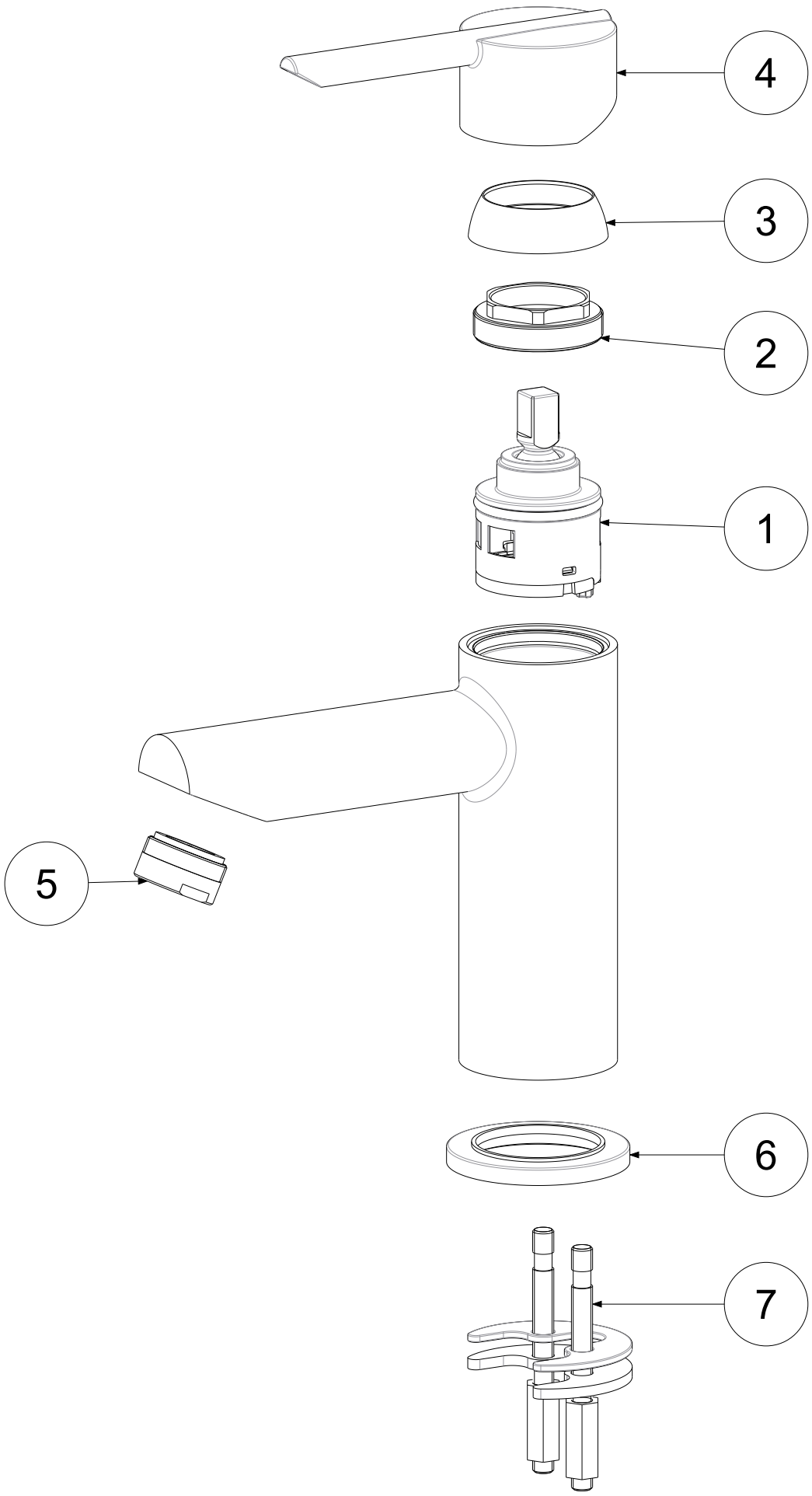

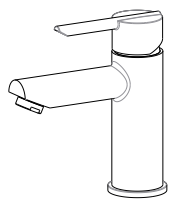

APPROVATO: *Approved:*			A3	SCALA *Scale*	0,600	MATERIALE *Material*	VARIOUS
DISEGNATO: *Design:*	Bertoli	13/03/2019		UNITA' *Unit*	mm	SERIE *Range*	STICK

DESCRIZIONE - *Description:*

Mix lavabo T/C (Tipo Nuovo Alto) senza flex con leva DK (Nicobelli)Energy Saving
Wash Basin mixer without pop up waste (new with high spout)

FOGLIO - *Sheet:* Ricambi

CODICE - *Part Number:* **SK071HCR28-ES-RO5-DK**

La Rubinetteria PAFFONI si riserva a termini di legge la proprietà del presentedisegno con divieto di riprodurlo o comunicarlo a terzi senza autorizzazione - *Rubinetteria Paffoni reserves the ownership of this drawing by law with the prohibition of reproducing it or communicating it to third parties without authorization*